Modèles de tâches

Tâche “communiquer”

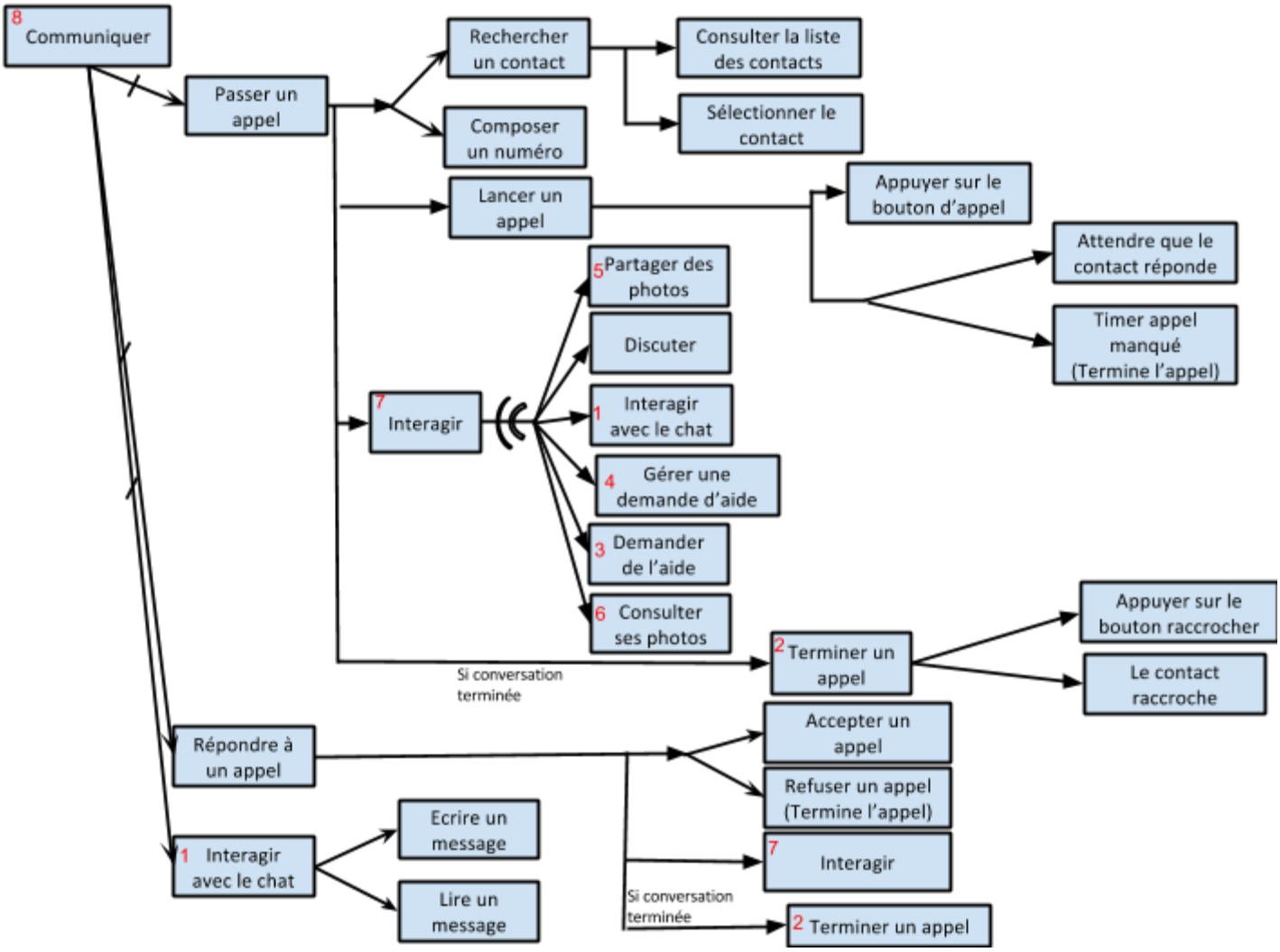

Modèle de tâches général

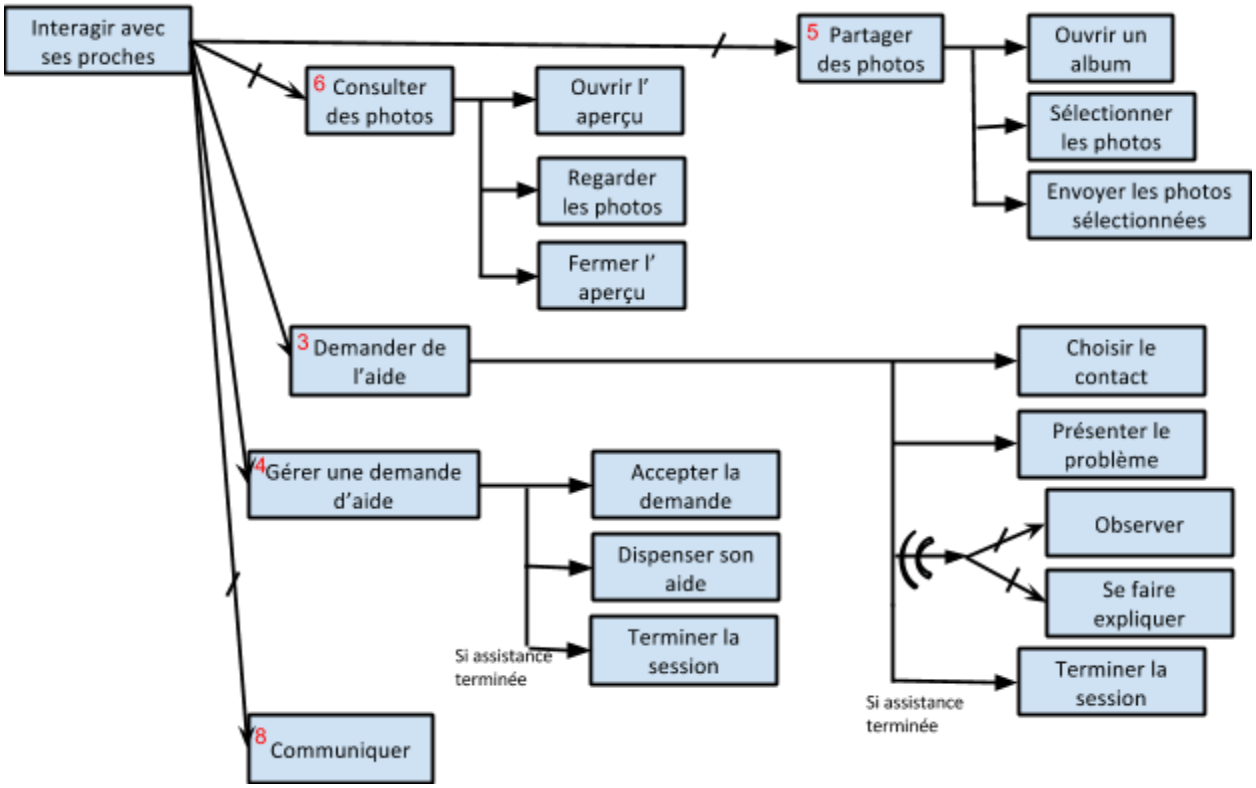
Interagir avec ses proches
5 Partager des photos
Ouvrir un album
Sélectionner les photos
Envoyer les photos sélectionnées
6 Consulter des photos
Ouvrir l' aperçu
Regarder les photos
Fermer l' aperçu
3 Demander de l'aide
Choisir le contact
Présenter le problème
Observer
Se faire expliquer
Terminer la session
Si assistance terminée
4 Gérer une demande d'aide
Accepter la demande
Dispenser son aide
Terminer la session
Si assistance terminée
8 Communiquer